Bedienungsanleitung für den Luftentfeuchter (R290)

Für Modell:

D008B-30L

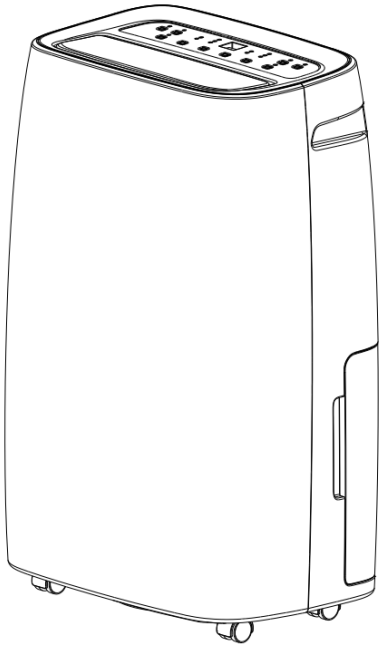

Bewahren Sie diese Anleitung zum späteren Nachschlagen auf

Inhalt

1. Funktionen 1
2.Sicherheitswarnung 2
3.Produktdiagramm 14
4. Bedienungsanleitung 15
5.Wartung 22
Lagerung von Luftentfeuchtern 23
6.Fehlerbehebung 24

Vielen Dank, dass Sie sich für einen Luftentfeuchter entschieden haben, der Ihnen und Ihrer Familie den Komfort Ihres Zuhauses bietet. Diese Bedienungsanleitung liefert Ihnen wertvolle Informationen, die Sie für die richtige Pflege und Wartung Ihres neuen Luftentfeuchters benötigen. Bitte nehmen Sie sich einen Moment Zeit, um die Anweisungen sorgfältig zu lesen und sich mit allen Betriebsaspekten dieses Luftentfeuchters vertraut zu machen.

Dieses Gerät entfernt unerwünschte Feuchtigkeit aus der Luft und schafft so eine angenehmere Umgebung in Ihrem Zuhause oder Büro. Es kann bequem von Raum zu Raum in Ihrem Zuhause bewegt werden.

Merkmale

Leistungsstarke Entfeuchtungsfunktion

Der Luftentfeuchter nutzt die Kältetechnologie und entfernt kraftvoll

Feuchtigkeit aus der Luft, um die Luftfeuchtigkeit im Raum zu senken und ihn drinnen zu halten

Lufttrocken und bequem.

Leiser Betrieb

Der Luftentfeuchter arbeitet geräuscharm.

Energieeffizient

Der Stromverbrauch des Geräts ist gering.

2. Sicherheitswarnung

SEHR WICHTIG!

Bitte installieren oder verwenden Sie Ihr mobiles Klimagerät nicht, bevor Sie dieses Handbuch sorgfältig gelesen haben. Bitte bewahren Sie diese Bedienungsanleitung für eine eventuelle Produktgarantie und zum späteren Nachschlagen auf.

Waring

Verwenden Sie keine anderen als die vom Hersteller empfohlenen Mittel zur Beschleunigung des Abtauvorgangs oder zur Reinigung.

Das Gerät muss in einem Raum ohne ständig in Betrieb befindliche Zündquellen gelagert werden (z. B. offene Flammen, ein in Betrieb befindliches Gasgerät oder eine in Betrieb befindliche Elektroheizung).

Nicht durchstechen oder verbrennen.

Beachten Sie, dass die Kältemittel möglicherweise keinen Geruch enthalten.

Das Gerät muss in einem Raum mit einer Grundfläche von mehr als 4 m2 installiert, betrieben und gelagert werden.

Die Wartung darf nur gemäß den Empfehlungen des Herstellers durchgeführt werden.

Das Gerät muss in einem gut belüfteten Bereich gelagert werden, dessen Raumgröße der für den Betrieb angegebenen Raumfläche entspricht.

Alle Arbeitsvorgänge, die die Sicherheit betreffen, dürfen nur von sachkundigem Personal durchgeführt werden.

WARNUNG

Spezifische Informationen zu Geräten mit Kältemittelgas R 290.

- Lesen Sie alle Warnungen sorgfältig durch.
- Benutzen Sie beim Abtauen und Reinigen des Geräts nur die vom Hersteller empfohlenen Werkzeuge.
- Das Gerät muss an einem Ort aufgestellt werden, an dem keine ständigen Zündquellen vorhanden sind (z. B. offene Flammen, Gas- oder Elektrogeräte in Betrieb).
- Nicht durchstechen und nicht verbrennen.
- Dieses Gerät enthält Y g (siehe Typenschild auf der Rückseite des Geräts) Kältemittelgas R290.

- R290 ist ein Kältemittelgas, das den europäischen Umweltrichtlinien entspricht. Keinen Teil des Kältemittelkreislaufs durchstechen.
- Wenn das Gerät in einem nicht belüfteten Bereich installiert, betrieben oder gelagert wird, muss der Raum so gestaltet sein, dass sich keine Kältemittellecks ansammeln, die zu einem Brand- oder Explosionsrisiko aufgrund der Entzündung des Kältemittels durch Elektroheizungen, Öfen oder andere führen können Zündquellen.
- Das Gerät muss so gelagert werden, dass mechanische Schäden ausgeschlossen sind.
- Personen, die den Kältemittelkreislauf bedienen oder daran arbeiten, müssen über eine entsprechende Zertifizierung einer akkreditierten Organisation verfügen, die die Kompetenz im Umgang mit Kältemitteln gemäß einer spezifischen, von Branchenverbänden anerkannten Bewertung gewährleistet.
- Das Gerät muss in einem gut belüfteten Bereich gelagert werden, dessen Raumgröße dem entspricht

Raumfläche wie für den Betrieb angegeben

- Reparaturen müssen auf Empfehlung des Herstellers durchgeführt werden. Wartungs- und Reparaturarbeiten, die die Hilfe von anderem Fachpersonal erfordern, müssen unter der Aufsicht einer Person durchgeführt werden, die in der Verwendung brennbarer Kältemittel geschult ist.
- Verwenden Sie keine schlechte oder ungeeignete Steckdose.
- Benutzen Sie in den folgenden Situationen keine Maschinen
- A: In der Nähe des Brandherdes.
- B: Ein Bereich, in dem wahrscheinlich Öl spritzt.
- C: Ein Bereich, der direktem Sonnenlicht ausgesetzt ist.
- D: Ein Bereich, in dem wahrscheinlich Wasser spritzt.
- E: In der Nähe einer Badewanne, einer Dusche oder eines Schwimmbades.
- Stecken Sie niemals Ihre Finger oder Stangen in den Luftauslass. Achten Sie besonders darauf, Kinder vor diesen Gefahren zu warnen.
- Halten Sie das Gerät beim Transport und bei der Lagerung nach oben gerichtet, damit der Kompressor richtig sitzt.

- Bevor Sie das Gerät reinigen, schalten Sie es immer aus oder trennen Sie es von der Stromversorgung.
- Wenn Sie das Gerät bewegen, schalten Sie es immer aus, trennen Sie es von der Stromversorgung und bewegen Sie es langsam.
- Um die Möglichkeit einer Brandkatastrophe zu vermeiden, darf das Gerät nicht abgedeckt werden.
- Alle Gerätesteckdosen müssen den örtlichen elektrischen Sicherheitsanforderungen entsprechen. Bitte prüfen Sie ggf. die Anforderungen.
- Kleine Kinder sollten beaufsichtigt werden, um sicherzustellen, dass sie nicht mit dem Gerät spielen.
- Dieses Gerät ist nicht für die Verwendung durch Personen (einschließlich Kinder) mit eingeschränkten physischen, sensorischen oder geistigen Fähigkeiten oder mangelnder Erfahrung und Wissen bestimmt, es sei denn, sie werden von einer für ihre Sicherheit verantwortlichen Person beaufsichtigt oder in die Verwendung des Geräts eingewiesen .
- Wenn das Netzkabel beschädigt ist, muss es vom Hersteller, seinem Servicevertreter oder ähnlich qualifizierten Personen ersetzt werden, um Gefahren zu vermeiden.
- Dieses Gerät kann von Kindern ab 8 Jahren und darüber sowie von Personen mit eingeschränkten körperlichen, sensorischen oder geistigen Fähigkeiten oder Mangel an Erfahrung und Wissen verwendet werden, wenn sie beaufsichtigt oder in die sichere Verwendung des Geräts eingewiesen wurden und die Gefahren verstehen beteiligt. Kinder dürfen nicht mit dem Gerät spielen. Reinigung und Benutzerwartung dürfen nicht von Kindern ohne Aufsicht durchgeführt werden.
- Das Gerät muss gemäß den nationalen Verkabelungsvorschriften installiert werden.
- Einzelheiten zu Typ und Bemessung der Sicherungen: T, 250 V AC, 2 A oder 3,15 A.
- Recycling

Diese Kennzeichnung weist darauf hin, dass dieses Produkt in der gesamten EU nicht mit anderem Hausmüll entsorgt werden darf. Um mögliche Schäden für die Umwelt oder die menschliche Gesundheit durch unkontrollierte Abfallentsorgung zu verhindern, recyceln Sie diese verantwortungsvoll, um die nachhaltige Wiederverwendung materieller Ressourcen zu fördern. Um Ihr Altgerät zurückzugeben, nutzen Sie bitte die Rückgabe- und Sammelsysteme oder wenden Sie sich an den Händler, bei dem Sie das Produkt gekauft haben. Sie können dieses Produkt einer umweltfreundlichen Wiederverwertung zuführen.

- GWP: R290: 3
- Wenden Sie sich zur Reparatur oder Wartung dieses Geräts an einen autorisierten Servicetechniker.
- Nicht ziehen, verformen. Ändern Sie das Netzkabel oder tauchen Sie es in Wasser. Das Ziehen oder unsachgemäße Benutzen des Netzkabels kann zu Schäden am Gerät und einem Stromschlag führen.
- Die Einhaltung nationaler Gasvorschriften ist zu beachten.
- Halten Sie die Lüftungsöffnungen frei von Hindernissen.
- Jede Person, die an Arbeiten an einem Kältemittelkreislauf oder einem Einbruch in einen Kältemittelkreislauf beteiligt ist, sollte über ein aktuell gültiges Zertifikat einer von der Industrie akkreditierten Bewertungsstelle verfügen, das ihre Kompetenz im sicheren Umgang mit Kältemitteln gemäß einer branchenweit anerkannten Bewertungsspezifikation bescheinigt.
- Wartungsarbeiten dürfen nur gemäß den Empfehlungen des Geräteherstellers durchgeführt werden. Wartungs- und Reparaturarbeiten, die die Hilfe von anderem Fachpersonal erfordern, müssen unter der Aufsicht einer Person durchgeführt werden, die sich mit der Verwendung brennbarer Kältemittel auskennt.
- Betreiben oder stoppen Sie das Gerät nicht durch Einstecken oder Herausziehen des Netzsteckers, da dies aufgrund der Hitzeentwicklung zu Stromschlägen oder Bränden führen kann.
- Trennen Sie das Gerät vom Stromnetz, wenn seltsame Geräusche, Gerüche oder Rauch aus dem Gerät kommen.

Anmerkungen:

- Sollten Teile beschädigt sein, wenden Sie sich bitte an den Händler oder eine ausgewiesene Reparaturwerkstatt;
- Im Schadensfall schalten Sie bitte den Luftschalter aus, trennen Sie die Stromversorgung und wenden Sie sich an den Händler oder eine ausgewiesene Reparaturwerkstatt.
- In jedem Fall muss das Netzkabel fest geerdet sein.
- Um die Gefahr einer Beschädigung des Netzkabels zu vermeiden, schalten Sie bitte den Luftschalter aus und trennen Sie die Stromversorgung. Es muss beim Händler oder in einer dafür vorgesehenen Reparaturwerkstatt ausgetauscht werden.

ANLEITUNG ZUR REPARATUR VON GERÄTEN, DIE R290

1 ALLGEMEINE HINWEISE

1.1 Kontrollen des Gebiets

Vor Beginn der Arbeiten an Anlagen, die brennbare Kältemittel enthalten, sind Sicherheitsprüfungen erforderlich, um sicherzustellen, dass die Entzündungsgefahr minimiert wird.

Bei Reparaturen an der Kühlanlage müssen die folgenden Vorsichtsmaßnahmen beachtet werden, bevor Arbeiten an der Anlage durchgeführt werden.

1.2 Arbeitsablauf

Die Arbeiten müssen nach einem kontrollierten Verfahren durchgeführt werden, um das Risiko der Anwesenheit brennbarer Gase oder Dämpfe während der Ausführung der Arbeiten zu minimieren.

1.3 Allgemeiner Arbeitsbereich

Das gesamte Wartungspersonal und andere in der Umgebung tätige Personen müssen über die Art der durchgeführten Arbeiten unterwiesen werden. Arbeiten in beengten Räumen sind zu vermeiden. Der Bereich um den Arbeitsplatz herum ist abzutrennen. Stellen Sie sicher, dass die Bedingungen innerhalb des Bereichs durch die Kontrolle brennbarer Materialien sicher sind.

1.4 Prüfung auf Vorhandensein von Kältemittel

Der Bereich muss vor und während der Arbeit mit einem geeigneten Kältemitteldetektor überprüft werden, um sicherzustellen, dass der Techniker sich potenziell entflammbarer Atmosphären bewusst ist. Stellen Sie sicher, dass die verwendete Leckschutzausrüstung für den Einsatz mit brennbaren Kältemitteln geeignet ist, dh nicht funkend, ausreichend abgedichtet oder eigensicher ist.

1.5 Vorhandensein eines Feuerlöschers

Wenn feuergefährliche Arbeiten an der Kühlanlage oder zugehörigen Teilen durchgeführt werden müssen, müssen geeignete Feuerlöschgeräte zur Verfügung stehen. Halten Sie neben dem Ladebereich einen Trockenpulver- oder CO2-Feuerlöscher bereit.

1.6 Keine Zündquellen

Niemand, der Arbeiten an einem Kühlsystem durchführt, bei denen Rohrleitungen freigelegt werden, die brennbares Kältemittel enthalten oder enthalten haben, darf keine Zündquellen in einer Weise verwenden, die zu einem Brand- oder Explosionsrisiko führen kann. Alle möglichen Zündquellen, einschließlich des Rauchens von Zigaretten, sollten in ausreichender Entfernung vom Ort der Installation, Reparatur, Demontage und Entsorgung gehalten werden, da dabei möglicherweise brennbares Kältemittel in den umliegenden Raum freigesetzt werden kann. Vor Beginn der Arbeiten ist der Bereich um das Gerät herum zu untersuchen, um sicherzustellen, dass keine Brandgefahr oder Zündgefahr besteht. „Rauchen verboten“-Schilder müssen vorhanden sein angezeigt.

1.7 Belüfteter Bereich

Stellen Sie sicher, dass sich der Bereich im Freien befindet oder ausreichend belüftet ist, bevor Sie in das System einbrechen oder Heißarbeiten durchführen. Während der Dauer der Arbeiten muss eine gewisse Belüftung gewährleistet sein. Die Belüftung sollte das freigesetzte Kältemittel sicher verteilen und vorzugsweise nach außen in die Atmosphäre abgeben.

1.8 Kontrollen der Kühlgeräte

Wenn elektrische Komponenten ausgetauscht werden, müssen diese für den Zweck geeignet sein und den korrekten Spezifikationen entsprechen. Die Wartungs- und Servicerichtlinien des Herstellers müssen jederzeit befolgt werden. Wenden Sie sich im Zweifelsfall an die technische Abteilung des Herstellers. Bei Installationen, die brennbare Kältemittel verwenden, müssen folgende Prüfungen durchgeführt werden: Die Füllmenge richtet sich nach der Raumgröße, in der die kältemittelhaltigen Teile installiert sind. die Lüftungsanlagen und Auslässe ordnungsgemäß funktionieren und nicht verstopft sind; Wenn ein indirekter Kühlkreislauf verwendet wird, muss der Sekundärkreislauf auf das Vorhandensein von Kältemittel überprüft werden. Die Kennzeichnung am Gerät bleibt weiterhin sichtbar und lesbar. Markierungen und Schilder

unleserlich sind, müssen korrigiert werden; Kühlrohre oder -komponenten werden an einer Stelle installiert, an der sie wahrscheinlich keinem Stoff ausgesetzt sind, der kältemittelhaltige Komponenten korrodieren könnte, es sei denn, die Komponenten bestehen aus Materialien, die von Natur aus korrosionsbeständig sind oder angemessen gegen Korrosion geschützt sind.

1.9 Prüfungen an elektrischen Geräten

Die Reparatur und Wartung elektrischer Komponenten umfasst erste Sicherheitsprüfungen und Komponenteninspektionen. Wenn ein Fehler vorliegt, der die Sicherheit beeinträchtigen könnte, darf keine Stromversorgung an den Stromkreis angeschlossen werden, bis der Fehler zufriedenstellend behoben wurde. Kann der Fehler nicht sofort behoben werden, ist aber eine Weiterführung des Betriebs erforderlich, muss eine adäquate Übergangslösung eingesetzt werden. Dies muss dem Eigentümer der Ausrüstung gemeldet werden, damit alle Parteien darüber informiert werden.

Zu den anfänglichen Sicherheitsprüfungen muss Folgendes gehören: dass die Kondensatoren entladen sind: Dies muss auf sichere Weise erfolgen, um die Möglichkeit einer Funkenbildung zu vermeiden; dass beim Laden, Wiederherstellen oder Entlüften des Systems keine stromführenden elektrischen Komponenten und Leitungen freigelegt werden; dass eine Kontinuität der Erdbindung besteht.

2 REPARATUR AN VERSIEGELTEN KOMPONENTEN

2.1 Bei Reparaturen an versiegelten Komponenten müssen alle elektrischen Anschlüsse von der Ausrüstung, an der gearbeitet wird, getrennt werden, bevor versiegelte Abdeckungen usw. entfernt werden. Wenn eine Stromversorgung der Ausrüstung während der Wartung unbedingt erforderlich ist, handelt es sich um eine dauerhaft wirksame Art von Leck Die Erkennung muss am kritischsten Punkt erfolgen, um vor einer potenziell gefährlichen Situation zu warnen.

Die Wartung darf nur gemäß den Empfehlungen des Herstellers durchgeführt werden.

Das Gerät muss in einem gut belüfteten Bereich gelagert werden, dessen Raumgröße der für den Betrieb angegebenen Raumfläche entspricht.

2.2 Um sicherzustellen, dass bei Arbeiten an der Elektrik Folgendes besonders beachtet wird, ist folgendes zu beachten:

Komponenten wird das Gehäuse nicht so verändert, dass das Schutzniveau beeinträchtigt wird.

Dazu gehören Schäden an Kabeln, eine übermäßige Anzahl von Anschlüssen und Klemmen

B. nach Originalspezifikation hergestellt, Schäden an Dichtungen, falscher Einbau von Stopfbuchsen usw. Stellen Sie sicher, dass das Gerät sicher montiert ist. Stellen Sie sicher, dass Dichtungen oder Dichtungsmaterialien nicht so stark beschädigt sind, dass sie nicht mehr dazu dienen, das Eindringen brennbarer Atmosphären zu verhindern. Ersatzteile müssen den Herstellerangaben entsprechen.

HINWEIS Die Verwendung von Silikondichtmittel kann die Wirksamkeit einiger Arten der Lecksuche beeinträchtigen

Ausrüstung. Eigensichere Komponenten müssen vor Arbeiten an ihnen nicht freigeschaltet werden.

3 REPARATUR AN EIGENSICHEREN KOMPONENTEN

Legen Sie keine dauerhaften induktiven oder kapazitiven Lasten an den Stromkreis an, ohne sicherzustellen, dass die zulässige Spannung und der zulässige Strom für das verwendete Gerät nicht überschritten werden.

Nur an eigensicheren Bauteilen kann unter Spannung in einer brennbaren Atmosphäre gearbeitet werden. Das Prüfgerät muss die richtige Nennleistung haben. Ersetzen Sie Komponenten nur durch vom Hersteller angegebene Teile. Andere Teile können durch ein Leck zur Entzündung des Kältemittels in der Atmosphäre führen.

4 VERKABELUNG

Stellen Sie sicher, dass die Verkabelung keinem Verschleiß, Korrosion, übermäßigem Druck, Vibrationen, scharfen Kanten oder anderen schädlichen Umwelteinflüssen ausgesetzt ist. Bei der Prüfung müssen auch die Auswirkungen von Alterung oder kontinuierlichen Vibrationen von Quellen wie Kompressoren oder Ventilatoren berücksichtigt werden.

5 ERKENNUNG ENTZÜNDLICHER KÄLTEMITTEL

Unter keinen Umständen dürfen bei der Suche nach oder potenzielle Zündquellen genutzt werden

Erkennung von Kältemittellecks. Eine Halogenlampe (oder ein anderer Detektor, der eine offene Flamme verwendet)

dürfen nicht verwendet werden.

6 LECKERKENNUNGSMETHODEN

Die folgenden Leckerkennungsmethoden gelten als akzeptabel für Systeme mit:

brennbare Kältemittel. Zur Erkennung brennbarer Kältemittel sollen elektronische Leckdetektoren eingesetzt werden, die Empfindlichkeit reicht jedoch möglicherweise nicht aus oder eine Neukalibrierung ist erforderlich. (Detektionsgeräte müssen vorhanden sein

in einem kältemittelfreien Bereich kalibriert werden.) Stellen Sie sicher, dass der Detektor keine potenzielle Quelle von Kältemitteln darstellt

Zündung und ist für das verwendete Kältemittel geeignet. Lecksuchgeräte müssen auf a eingestellt werden

Der Prozentsatz der LFL des Kältemittels muss auf das verwendete Kältemittel kalibriert und der entsprechende Gasanteil (maximal 25 %) bestätigt werden. Lecksuchflüssigkeiten sind für die Verwendung mit den meisten Kältemitteln geeignet, die Verwendung von chlorhaltigen Reinigungsmitteln sollte jedoch vermieden werden, da das Chlor mit dem Kältemittel reagieren und die Kupferrohre korrodieren kann. Wenn ein Leck vermutet wird, müssen alle offenen Flammen entfernt/gelöscht werden. Wenn ein Kältemittelleck festgestellt wird, das gelötet werden muss, muss das gesamte Kältemittel aus dem System zurückgewonnen oder isoliert werden (durch

(mittels Absperrventilen) in einem vom Leck entfernten Teil der Anlage. Anschließend muss vor und während des Lötvorgangs sauerstofffreier Stickstoff (OFN) durch das System gespült werden.

7 AUSBAU UND Evakuierung

Bei Eingriffen in den Kältemittelkreislauf zur Durchführung von Reparaturen – oder aus anderen Gründen –

Es sind herkömmliche Verfahren anzuwenden. Es ist jedoch wichtig, dass bewährte Verfahren befolgt werden

da die Entflammbarkeit eine Rolle spielt. Das folgende Verfahren ist einzuhalten: Kältemittel entfernen; Spülen Sie den Kreislauf mit Inertgas. evakuieren; erneut mit Inertgas spülen; Öffnen Sie den Kreislauf durch Schneiden oder Löten. Die Kältemittelfüllung muss in die richtigen Rückgewinnungszylinder zurückgewonnen werden. Das System muss mit OFN „gespült“ werden, um die Einheit sicher zu machen. Dieser Vorgang muss möglicherweise mehrmals wiederholt werden. Druckluft oder Sauerstoff dürfen für diese Aufgabe nicht

verwendet werden. Das Spülen erfolgt durch Brechen des Vakuums im System mit OFN und Weiterbefüllen bis zum Erreichen des Arbeitsdrucks, anschließendes Entlüften in die Atmosphäre und schließlich Absaugen auf ein Vakuum. Dieser Vorgang muss wiederholt werden, bis sich kein Kältemittel mehr im System befindet. Wenn die letzte OFN-Ladung verwendet wird, muss das System auf Atmosphärendruck entlüftet werden, damit die Arbeiten stattfinden können. Dieser Vorgang ist unbedingt erforderlich, wenn Lötarbeiten an den Rohrleitungen durchgeführt werden sollen.
Stellen Sie sicher, dass sich der Auslass der Vakuumpumpe nicht in der Nähe von Zündquellen befindet und diese vorhanden sind
Belüftung vorhanden.

8 LADEVERFAHREN

Zusätzlich zu herkömmlichen Ladeverfahren müssen die folgenden Anforderungen beachtet werden.
- Stellen Sie sicher, dass es bei der Verwendung von Füllgeräten nicht zu einer Kontamination verschiedener Kältemittel kommt. Schläuche oder Leitungen müssen so kurz wie möglich sein, um die darin enthaltene Kältemittelmenge zu minimieren.
- Flaschen müssen aufrecht gehalten werden.
- Stellen Sie sicher, dass das Kühlsystem geerdet ist, bevor Sie es mit Kältemittel befüllen.
- Beschriften Sie das System, wenn der Ladevorgang abgeschlossen ist (falls noch nicht geschehen).
- Es ist äußerst darauf zu achten, dass das Kühlsystem nicht überfüllt wird.

Vor dem Wiederaufladen des Systems muss es mit OFN einem Drucktest unterzogen werden. Das System muss undicht sein
nach Abschluss des Ladevorgangs, aber vor der Inbetriebnahme getestet. Eine anschließende Dichtheitsprüfung muss durchgeführt werden
vor Verlassen des Geländes durchgeführt werden.

9 Stilllegung

Bevor dieser Vorgang durchgeführt wird, ist es wichtig, dass sich der Techniker vollständig damit auskennt
mit der Ausstattung und all ihren Details. Es wird empfohlen, dass alle Kältemittel sicher zurückgewonnen werden. Vor der Durchführung der Aufgabe muss eine Öl- und Kältemittelprobe entnommen werden, falls eine Analyse vor der Wiederverwendung des aufbereiteten Kältemittels erforderlich ist. Es ist wichtig, dass vor Beginn der Arbeit Strom zur Verfügung steht.

a) Machen Sie sich mit dem Gerät und seiner Bedienung vertraut.

b) Anlage elektrisch isolieren.

c) Bevor Sie mit dem Verfahren beginnen, stellen Sie sicher, dass bei Bedarf mechanische Handhabungsgeräte für die Handhabung von Kältemittelflaschen verfügbar sind. Die gesamte persönliche Schutzausrüstung ist vorhanden und wird ordnungsgemäß verwendet. der Wiederherstellungsprozess wird jederzeit von einer kompetenten Person überwacht; Rückgewinnungsgeräte und Flaschen entsprechen den entsprechenden Normen.

d) Wenn möglich, das Kältemittelsystem abpumpen.

e) Wenn kein Vakuum möglich ist, stellen Sie einen Verteiler her, damit das Kältemittel aus verschiedenen Teilen des Systems entfernt werden kann.

f) Stellen Sie sicher, dass sich die Flasche auf der Waage befindet, bevor die Bergung durchgeführt wird.

g) Starten Sie die Wiederherstellungsmaschine und betreiben Sie sie gemäß den Anweisungen des Herstellers.
h) Überfüllen Sie die Flaschen nicht. (Nicht mehr als 80 % Volumenflüssigkeitsfüllung).
i) Überschreiten Sie nicht den maximalen Arbeitsdruck der Flasche, auch nicht vorübergehend.
j) Stellen Sie sicher, dass die Flaschen ordnungsgemäß gefüllt und der Vorgang abgeschlossen ist
dass die Flaschen und die Ausrüstung umgehend vom Standort entfernt und vollständig isoliert werden
Ventile am Gerät sind geschlossen.
k) Zurückgewonnenes Kältemittel darf nicht in ein anderes Kühlsystem gefüllt werden
es sei denn, es wurde gereinigt und überprüft.

10 KENNZEICHNUNG

Die Ausrüstung muss mit einem Etikett versehen sein, aus dem hervorgeht, dass sie außer Betrieb genommen und von Kältemitteln befreit wurde.
gerant.Das Etikett muss datiert und unterzeichnet sein.
Stellen Sie sicher, dass am Gerät Etiketten angebracht sind, die darauf hinweisen, dass das Gerät brennbare Stoffe enthält
Kältemittel.

11 ERHOLUNG

Beim Entfernen von Kältemittel aus einem System, sei es für Wartungs- oder Stilllegungszwecke, empfiehlt es sich, alle Kältemittel sicher zu entfernen. Stellen Sie beim Umfüllen von Kältemittel in Flaschen sicher, dass nur geeignete Kältemittelrückgewinnungsflaschen verwendet werden. Stellen Sie sicher, dass die richtige Anzahl an Flaschen zur Aufnahme der gesamten Systemladung verfügbar ist. Alle zu verwendenden Flaschen sind für das zurückgewonnene Kältemittel vorgesehen und für dieses Kältemittel gekennzeichnet (dh spezielle Flaschen für die Rückgewinnung von Kältemittel). Die Zylinder müssen komplett mit Druckentlastungsventil und zugehörigen Absperrventilen in einwandfreiem Zustand sein. Leere Rückgewinnungsflaschen werden evakuiert und, wenn möglich, gekühlt, bevor die Rückgewinnung erfolgt.
Die Rückgewinnungsausrüstung muss in einwandfreiem Zustand sein und über eine Reihe von Anweisungen für die vorhandene Ausrüstung verfügen und für die Rückgewinnung brennbarer Kältemittel geeignet sein. Darüber hinaus muss ein Satz geeichter Waagen verfügbar und in gutem Zustand sein. Die Schläuche müssen komplett mit leckagefreien Trennkupplungen und in gutem Zustand sein. Überprüfen Sie vor der Verwendung der Bergungsmaschine, ob sie einwandfrei funktioniert und ordnungsgemäß gewartet wurde
und dass alle zugehörigen elektrischen Komponenten versiegelt sind, um eine Entzündung im Falle einer Kältemittelfreisetzung zu verhindern. Im Zweifelsfall wenden Sie sich an den Hersteller.
Das zurückgewonnene Kältemittel muss in der ordnungsgemäßen Rückgewinnung an den Kältemittellieferanten zurückgegeben werden
Zylinder und der entsprechende Abfallüberführungsschein ausgestellt. Mischen Sie bei der Rückgewinnung keine Kältemittel
Einheiten und insbesondere nicht in Zylindern.
Wenn Kompressoren oder Kompressoröle entfernt werden müssen, stellen Sie sicher, dass sie auf ein akzeptables Niveau evakuiert wurden, um sicherzustellen, dass kein brennbares Kältemittel im Schmiermittel verbleibt. Der Evakuierungsprozess muss vor der Rücksendung

des Kompressors an den Lieferanten durchgeführt werden. Zur Beschleunigung dieses Vorgangs darf nur eine elektrische Erwärmung des Kompressorgehäuses eingesetzt werden. Das Ablassen von Öl aus einem System muss auf sichere Weise erfolgen.

Kompetenz des Servicepersonals

Allgemein

Wenn Geräte mit brennbaren Kältemitteln betroffen sind, ist zusätzlich zu den üblichen Reparaturverfahren für Kühlgeräte eine spezielle Schulung erforderlich.

In vielen Ländern wird diese Schulung von nationalen Schulungsorganisationen durchgeführt, die für die Vermittlung der relevanten nationalen Kompetenzstandards akkreditiert sind, die möglicherweise gesetzlich festgelegt sind.

Die erreichte Kompetenz soll durch ein Zertifikat dokumentiert werden.

Ausbildung

Die Schulung sollte Folgendes inhaltlich umfassen:

Informationen über das Explosionspotenzial brennbarer Kältemittel, um zu zeigen, dass brennbare Stoffe bei unsachgemäßer Handhabung gefährlich sein können.

Informationen über mögliche Zündquellen, insbesondere solche, die nicht offensichtlich sind, wie z. B. Feuerzeuge, Lichtschalter, Staubsauger, Elektroheizungen.

Informationen zu den verschiedenen Sicherheitskonzepten:

Unbelüftet – (siehe Abschnitt GG.2) Die Sicherheit des Geräts hängt nicht von der Belüftung ab das Gehäuse. Das Ausschalten des Gerätes oder das Öffnen des Gehäuses hat keine nennenswerten Auswirkungen

die Sicherheit. Dennoch ist es möglich, dass sich austretendes Kältemittel im Inneren ansammelt Beim Öffnen des Gehäuses werden Gehäuse und brennbare Atmosphäre freigesetzt.

Belüftetes Gehäuse – (siehe Abschnitt GG.4) Die Sicherheit des Geräts hängt von der Belüftung ab

das Gehäuse. Das Ausschalten des Gerätes oder das Öffnen des Gehäuses hat erhebliche Auswirkungen

auf die Sicherheit. Es sollte vorher auf eine ausreichende Belüftung geachtet werden.

Belüfteter Raum – (siehe Abschnitt GG.5) Die Sicherheit des Geräts hängt von der Belüftung ab das Zimmer. Das Ausschalten des Gerätes oder das Öffnen des Gehäuses hat keine nennenswerten Auswirkungen

die Sicherheit. Die Belüftung des Raumes darf während Reparaturarbeiten nicht abgeschaltet werden.

Informationen zum Konzept versiegelter Komponenten und versiegelter Gehäuse gemäß IEC 60079-15:2010.

Informationen zu den richtigen Arbeitsabläufen:

a) Inbetriebnahme

• Stellen Sie sicher, dass die Bodenfläche für die Kältemittelfüllung bzw. die Belüftung ausreichend ist

Der Kanal ist ordnungsgemäß zusammengebaut.

• Schließen Sie die Rohre an und führen Sie eine Dichtheitsprüfung durch, bevor Sie Kältemittel einfüllen.

• Überprüfen Sie die Sicherheitsausrüstung vor der Inbetriebnahme.

b) Wartung

• Tragbare Geräte müssen im Freien oder in einer speziell dafür ausgestatteten Werkstatt repariert

werden
Wartung von Geräten mit brennbaren Kältemitteln.
• Sorgen Sie für ausreichende Belüftung am Reparaturort.
• Beachten Sie, dass Fehlfunktionen des Geräts durch Kältemittelverlust usw. verursacht werden können
Kältemittelleck ist möglich.
• Kondensatoren so entladen, dass keine Funken entstehen. Das Standardverfahren für
Bei einem Kurzschluss an den Kondensatoranschlüssen entstehen normalerweise Funken.
• Versiegelte Gehäuse präzise wieder zusammenbauen. Wenn die Dichtungen abgenutzt sind, ersetzen Sie sie.
• Überprüfen Sie die Sicherheitsausrüstung vor der Inbetriebnahme.
c) Reparatur
• Tragbare Geräte müssen im Freien oder in einer speziell dafür ausgestatteten Werkstatt repariert werden
Wartung von Geräten mit brennbaren Kältemitteln.
• Sorgen Sie für ausreichende Belüftung am Reparaturort.
• Beachten Sie, dass Fehlfunktionen des Geräts durch Kältemittelverlust usw. verursacht werden können
Kältemittelleck ist möglich.
• Kondensatoren so entladen, dass keine Funken entstehen.
• Wenn Löten erforderlich ist, müssen die folgenden Verfahren wie folgt durchgeführt werden
Befehl:
– Entfernen Sie das Kältemittel. Wenn die Rückgewinnung nicht durch nationale Vorschriften vorgeschrieben ist, entleeren
das Kältemittel nach außen. Achten Sie darauf, dass das abgelassene Kältemittel keine Schäden verursacht
jede Gefahr. Im Zweifelsfall sollte eine Person die Steckdose bewachen. Achten Sie besonders darauf
Das abgelassene Kältemittel schwimmt nicht zurück in das Gebäude.
– Evakuieren Sie den Kältemittelkreislauf.
– Spülen Sie den Kältemittelkreislauf 5 Minuten lang mit Stickstoff.
– Erneut evakuieren.
– Entfernen Sie auszutauschende Teile durch Schneiden, nicht durch Flammen.
– Spülen Sie die Lötstelle während des Lötvorgangs mit Stickstoff.
– Führen Sie vor dem Einfüllen von Kältemittel eine Dichtheitsprüfung durch.
• Versiegelte Gehäuse präzise wieder zusammenbauen. Wenn die Dichtungen abgenutzt sind, ersetzen Sie sie.
• Überprüfen Sie die Sicherheitsausrüstung vor der Inbetriebnahme.
d) Stilllegung
• Wenn die Sicherheit bei der Außerbetriebnahme des Geräts beeinträchtigt ist, wird das Kältemittel entfernt
Die Ladung muss vor der Stilllegung entfernt werden.
• Sorgen Sie für ausreichende Belüftung am Gerätestandort.
• Beachten Sie, dass Fehlfunktionen des Geräts durch Kältemittelverlust usw. verursacht werden können
Kältemittelleck ist möglich.

• Kondensatoren so entladen, dass keine Funken entstehen.
• Entfernen Sie das Kältemittel. Wenn die Rückgewinnung nicht durch nationale Vorschriften vorgeschrieben ist, entleeren
das Kältemittel nach außen. Achten Sie darauf, dass das abgelassene Kältemittel keine Schäden verursacht
Gefahr. Im Zweifelsfall sollte eine Person die Steckdose bewachen. Seien Sie besonders vorsichtig beim Abtropfen
Kältemittel schwimmt nicht zurück in das Gebäude.
• Evakuieren Sie den Kältemittelkreislauf.
• Spülen Sie den Kältemittelkreislauf 5 Minuten lang mit Stickstoff.
• Erneut evakuieren.
• Mit Stickstoff bis zum atmosphärischen Druck auffüllen.
• Bringen Sie am Gerät ein Etikett an, das darauf hinweist, dass das Kältemittel entfernt wird.
e) Entsorgung
• Sorgen Sie für ausreichende Belüftung am Arbeitsplatz.
• Entfernen Sie das Kältemittel. Wenn die Rückgewinnung nicht durch nationale Vorschriften vorgeschrieben ist, entleeren
das Kältemittel nach außen. Achten Sie darauf, dass das abgelassene Kältemittel keine Schäden verursacht
Gefahr. Im Zweifelsfall sollte eine Person die Steckdose bewachen. Seien Sie besonders vorsichtig beim Abtropfen
Kältemittel schwimmt nicht zurück in das Gebäude.
• Evakuieren Sie den Kältemittelkreislauf.
• Spülen Sie den Kältemittelkreislauf 5 Minuten lang mit Stickstoff.
• Erneut evakuieren.
• Schalten Sie den Kompressor aus und lassen Sie das Öl ab.

Transport, Kennzeichnung und Lagerung von Geräten, die brennbare Kältemittel verwenden
Transport von Geräten, die brennbare Kältemittel enthalten
Es wird darauf hingewiesen, dass ggf. zusätzliche Transportvorschriften bestehen
an Geräte, die brennbare Gase enthalten. Die maximale Anzahl von Ausrüstungsgegenständen bzw
Die Konfiguration der Ausrüstung, die zusammen transportiert werden darf, wird von der Behörde festgelegt
geltenden Transportvorschriften.
Kennzeichnung von Geräten durch Schilder
Hinweisschilder für ähnliche Geräte, die in einem Arbeitsbereich verwendet werden, unterliegen im Allgemeinen den örtlichen Vorschriften
und geben Sie die Mindestanforderungen für die Bereitstellung von Sicherheits- und/oder Gesundheitszeichen für eine Arbeit an
Standort.
Alle erforderlichen Schilder müssen aufrechterhalten werden und Arbeitgeber sollten sicherstellen, dass die Arbeitnehmer diese erhalten
geeignete und ausreichende Unterweisung und Schulung über die Bedeutung entsprechender Sicherheitszeichen und
die Maßnahmen, die im Zusammenhang mit diesen Zeichen ergriffen werden müssen.

Die Wirksamkeit von Schildern sollte nicht dadurch beeinträchtigt werden, dass zu viele Schilder aneinandergereiht werden.
Die verwendeten Piktogramme sollten möglichst einfach sein und nur wesentliche Details enthalten.

Entsorgung von Geräten, die brennbare Kältemittel verwenden

Siehe nationale Vorschriften.

Lagerung von Geräten/Geräten

Die Lagerung der Ausrüstung sollte gemäß den Anweisungen des Herstellers erfolgen.
Lagerung verpackter (unverkaufter) Ausrüstung
Der Schutz der Lagerverpackung sollte so konstruiert sein, dass mechanische Beschädigungen verhindert werden
Geräte in der Verpackung führen nicht zu einem Auslaufen der Kältemittelfüllung.
Die maximale Anzahl von Ausrüstungsgegenständen, die zusammen gelagert werden dürfen, beträgt
durch örtliche Vorschriften bestimmt.

Allgemeine Sicherheitshinweise

VORSICHT

Bevor Sie die Maschine verwenden, lesen Sie bitte die Anleitung sorgfältig durch, damit Sie alle Funktionen der Maschine optimal nutzen können. Diese Anleitung dient nur zur Orientierung und ist nicht Vertragsbestandteil, wir behalten uns das Recht auf technische Änderungen vor und wir wird Sie vor der Änderung nicht benachrichtigen.

Vor Gebrauch beachten

1. „BITTE STELLEN SIE SICHER, DASS DAS PRODUKT STÄNDIG BELÜFTET IST“! Bitte stellen Sie sicher, dass die Einlass- und Auslassbelüftung jederzeit blockiert ist.

2. Betreiben Sie dieses Gerät auf einer horizontalen Fläche, um ein Austreten von Wasser zu vermeiden.

3. Betreiben Sie dieses Gerät nicht in einer explosiven oder korrosiven Atmosphäre.

4. Temperatur der Arbeitsumgebung der Maschine: Kühlung bei 5 ℃-35 ℃.

5. Wenn das Gerät ausgeschaltet ist, warten Sie bitte mindestens 3 Minuten, bevor Sie es erneut starten, um eine Beschädigung des Kompressors zu vermeiden.

6. Verwenden Sie eine separate Stromversorgung, verbieten Sie die gemeinsame Nutzung einer Steckdose mit anderen Elektrogeräten. Die Spezifikationen der Steckdosen sollten nicht weniger als 10 A betragen, die Steckdosen müssen sicher sein.

7. Leistung:220–240 V/50 Hz.

8. Entsorgen Sie bei Bedarf Wasser, das sich im Tank angesammelt hat.

9. Tauchen Sie das Gerät nicht in Wasser und stellen Sie es nicht in die Nähe von Wasser.

10. Setzen oder stehen Sie nicht auf dem Gerät.

11. Entsorgen Sie bei Bedarf Wasser, das sich im Tank angesammelt hat.

12. Betreiben Sie den Luftentfeuchter nicht in einem geschlossenen Bereich, z. B. in einem Schrank, da dies zu einem Brand führen kann.

13. Verlegen Sie die Abflussrohre abfallend, um sicherzustellen, dass das Kondenswasser kontinuierlich abfließen kann.

3.Produktdiagramm

Teile

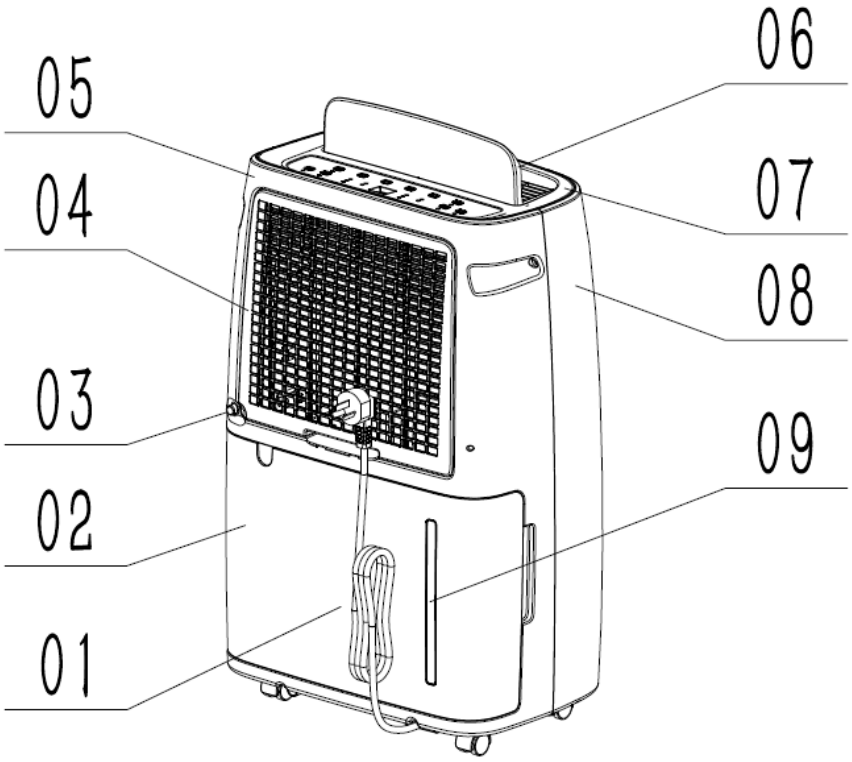

1. Netzkabel 2. Tank 3. Kontinuierliche Entwässerung

4. Filtersieb 5. Rückschale 6. Luftauslass

7. Obere Abdeckung 8. Vorderschale 9. Wasseranzeige

4. Bedienungsanleitung

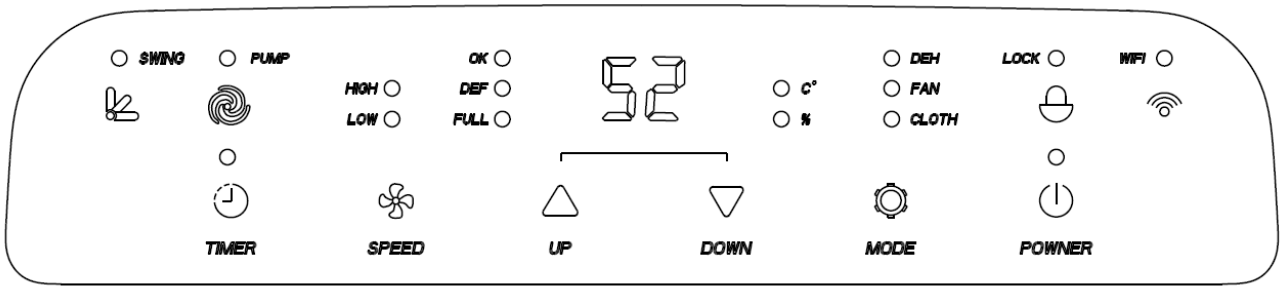

1、POWER (Ein/Aus): Das Gerät kann ein- oder ausgeschaltet werden. Nach dem Hochfahren wird die aktuelle Luftfeuchtigkeit mit den Standardeinstellungen des Dauermodus „CO“ angezeigt und der Kompressor startet dann sofort mit der Entfeuchtung, wobei die POWER-Anzeigelampe leuchtet (wenn der Kompressor stoppt, blinkt sie).

2、GESCHWINDIGKEIT: Die Lüftergeschwindigkeit kann zwischen hoch und niedrig umgeschaltet werden.

Hinweis: Im Komfortmodus („AU“) ist die Windgeschwindigkeit fest eingestellt, wenn die Raumtemperatur mehr als 27 Grad beträgt.

3、UP-DOWN（HUM+，HUM-）: Stellen Sie die erforderliche Luftfeuchtigkeit unter den folgenden ein: „CO“ (kontinuierlich), „30 %, „50“, „35 %, „40 %“, „45 %“. , „50 %“..... „85“, „90“, „AU“ (Komfort), „CO“ (kontinuierlicher) Zyklus. Der Standardmodus ist „CO“.

Hinweis: Drücken Sie gleichzeitig UP und DOWN, um die Anzeige von Temperatur oder Luftfeuchtigkeit umzuwandeln. Die Anzeige „℃„ steht für Temperatur und „ %“ für Luftfeuchtigkeit.

4、TIMER: Timing-Einstellung.

A、Drücken Sie im eingeschalteten Zustand die TIMER-Taste, um den Timer für das geplante Herunterfahren einzustellen. Drücken Sie im ausgeschalteten Zustand die TIMER-Taste, um den Timer einzustellen und festzulegen, wann der Luftentfeuchter gestartet werden soll.

B、Regulärer Zeitbereich: 01–24 Stunden, Zeiteinstellung: 00→01→02.....→23→24→00-Zyklus.

C、Wenn das Timing auf Einschalten eingestellt ist, ist die Timing-Einstellung abgeschlossen und

das Timing wird angezeigt. Wenn das Timing ausgeschaltet ist, ist die Timing-Einstellung abgeschlossen und die Luftfeuchtigkeit wird nach 5 Sekunden angezeigt.

5、MODE-Taste: Modusumstellung: trockene Kleidung, Ventilator, Entfeuchtung;

6、Automatische Pumpfunktion der Pumpe Ein-/Aus-Taste: PUMP-Anzeige, kontinuierliches Öffnen und Schließen der Entwässerung.

7、Swing: Ein/Aus-Steuerung des„Schwingen” Funktion;

Drücken Sie nach dem Einschalten der Maschine diese Taste. Die Lamelle schwenkt kontinuierlich nach links und rechts. Durch erneutes Drücken dieser Taste wird die Bewegung gestoppt und die Lamelle bleibt in dieser Position.

8、WIFI: Lange Taste Mit dieser Taste können Sie die WLAN-Funktion innerhalb von 5 Sekunden zurücksetzen.

6、Kindersicherung: Lange Taste Diese Taste dient zur Auswahl des Kindersicherungsschalters für 5 Sekunden:

Nachdem die Kindersicherung aktiviert wurde, können alle Tasten außer den Kindersicherungstasten nicht mehr bedient werden.

7、Versteckte Anzeige: Duale 8-Bildschirmanzeige auf dem synchronen Hauptbetriebsanzeigefeld

Hinweis: Nachdem der Vorgang 10 Sekunden lang abgeschlossen ist, werden alle Lichter (einschließlich Doppel 8) gedimmt.

Bedienungsanleitung:

1、Funktion zur automatischen Steuerung der Luftfeuchtigkeit:

A、Wenn der „CO“-Betrieb (Dauerbetrieb) auf Entfeuchtung eingestellt ist, läuft der Luftentfeuchter unabhängig von der Luftfeuchtigkeit weiter.

B、Wenn die Luftfeuchtigkeit im Innenbereich höher oder gleich 3 % oder mehr der eingestellten Luftfeuchtigkeit ist, laufen der Kompressor und der Lüfter. Die Kontrollleuchte des Kompressors leuchtet.

C、Nachdem die Luftfeuchtigkeit im Raum entfeuchtet ist und die Luftfeuchtigkeit unter 2 % der eingestellten Luftfeuchtigkeit fällt, wird der Kompressor abgeschaltet und die Entfeuchtung gestoppt. Die Anzeigelampe (OK-Lampe), die die Luftfeuchtigkeit anzeigt, leuchtet.

D、Wenn der Luftentfeuchter die Entfeuchtung stoppt und die Luftfeuchtigkeit im Raum auf mindestens 3 % der eingestellten Luftfeuchtigkeit ansteigt und der Kompressor den dreiminütigen

Schutzstatus überschritten hat, beginnt der Kompressor mit der Entfeuchtung.

E、Gemäß dem oben genannten Zyklusbetrieb kann die Innenluftfeuchtigkeit auf der eingestellten Luftfeuchtigkeit gehalten werden.

2、Komfortfunktion (zeigt „AU“):

A、Unter 5°C bei Raumtemperatur stoppt der Luftentfeuchter.

B、5 °C≤Zimmertemperatur≤20 °C, automatische Auswahl auf 60 % Luftfeuchtigkeit eingestellt;

C、20°C<Raumtemperatur≤27°C, automatisch Einstellung 55% Luftfeuchtigkeit wählen;

D、Raumtemperatur > 27 °C, automatische Auswahl auf 50 % Luftfeuchtigkeit eingestellt.

3、Trocknungsfunktion: (TUCH-Licht)

A、Wenn diese Funktion aktiviert ist, läuft der Luftentfeuchter unabhängig von der Luftfeuchtigkeit weiter (Kompressor-, Lüfterbetrieb), wenn im „CO“-Betrieb (Dauerbetrieb) die Luft entfeuchtet wird.

B、Die Windgeschwindigkeit ist auf hohe Geschwindigkeit eingestellt und kann nicht angepasst werden.

4、Lüfter

A、Der Kompressor funktioniert nicht.

B、Der Ventilator kann zwischen zwei Betriebsmodi wählen: starker Wind und schwacher Wind.

C、Die Taste zur Einstellung der Luftfeuchtigkeit kann im Lüftermodus nicht gedrückt werden

5、Voller Wasserschutz:

A、Wenn das volle Wasser 3 Sekunden lang anhält, stoppt der Controller den Betrieb und alle Ausgänge werden ausgeschaltet. Die Vollwasseranzeige leuchtet (VOLL), der Summer ertönt 15 Mal. Drücken Sie eine beliebige Taste, der Alarm stoppt sofort.

B、Wenn der Vollwasserfehler behoben ist, wird der ursprüngliche Betriebszustand der Maschine wiederhergestellt (der Kompressor muss 3 Minuten lang geschützt sein).

6、Auftaufunktion:

A、Im Enteisungsmodus wird der Kompressor ausgeschaltet, der Ventilator wird durch starken Wind abgetaut und die Enteisungsanzeige leuchtet auf (DEF).

B、Wenn die Raumtemperatur weniger als oder gleich 16 °C beträgt, wird die Temperatur der Spule nicht erfasst. Gemäß der Raumtemperaturwirkung ist es wie folgt::

Raumtemperatur <5°C, der Regler stoppt;

Bei 5°C≤Zimmertemperatur≤12°C, der Kompressor läuft 30 Minuten lang und die Abtauung wird 10 Minuten lang gestoppt；

Bei 12°C< Raumtemperatur≤16°C, der Kompressor läuft 45 Minuten und die Abtauung wird für 10

Minuten gestoppt

C、Wenn die Raumtemperatur mehr als 16 °C beträgt, wird die Temperatur der Spule erfasst und der Vorgang wird entsprechend der Temperatur der Spule wie folgt ausgeführt:

Wenn der Kompressor 30 Minuten lang läuft, wird die Spulentemperatur erfasst. Wenn die Spulentemperatur ist≤1°C wird das Auftauen für 10 Minuten gestoppt.

7、Kompressorverzögerungsschutz：

A、Jedes Mal, wenn der Boot-Kompressor sofort gestartet werden darf；

B、Starten Sie den Kompressor nach dem Abschalten im Abstand von mindestens 3 Minuten erneut.

9、WIFI

A、Drücken Sie lange die WIFI-Taste 5S, um in den WIFI-Werkskonfigurationsmodus zu gelangen;

B、WIFI-Licht: Wenn das Licht erloschen ist, bedeutet dies, dass der Luftentfeuchter nicht mit dem WIFI verbunden ist. Langes Leuchten zeigt an, dass der Luftentfeuchter erfolgreich eine Verbindung zum WLAN hergestellt hat.

C、Die Mobiltelefon-APP kann über WLAN alle mit der Entfeuchtungsmaschine verbundenen Funktionen realisieren.

10、Wasserpumpeneinstellungen

A、Wenn Sie die EIN/AUS-Taste für die automatische Pumpfunktion der Pumpe (PUMP-Taste) drücken, wird die automatische Pumpfunktion der Pumpe eingeschaltet und die entsprechende Anzeigelampe (PUMP-Lampe) leuchtet;

WASSERTANK-ABLAUF

Wenn der Abwassertank voll ist, leuchtet die Anzeigeleuchte für den vollen Tank auf, der Betrieb stoppt automatisch und der Summer piept 15 Mal, um den Benutzer darauf aufmerksam zu machen, dass das Wasser aus dem Abwassertank entleert werden muss.

LEERER TANK

1. Drücken Sie leicht auf die Seiten des Tanks und ziehen Sie den Tank mit beiden Händen heraus.

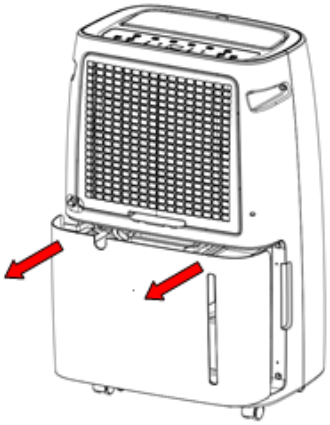

2.Entleeren Sie das Wasser im Tank.

VORSICHT

1. Entfernen Sie nicht den Schwimmer im Wassertank, da der Wassersensor sonst den Wasserstand nicht erkennen kann und nicht normal funktionieren kann.

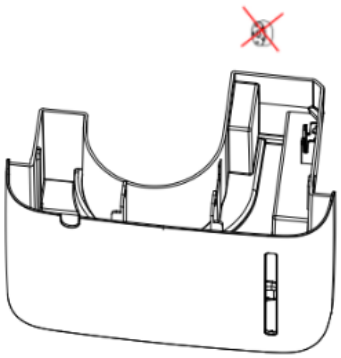

2. Wenn der Tank verschmutzt ist, reinigen Sie ihn mit kaltem oder warmem Wasser. Es ist nicht möglich, Reinigungsmittel, Stahlsamt, chemisch behandelte Staubtücher, Benzin, Benzol, Verdünner oder andere Lösungsmittel zu verwenden, da diese den Wassertank beschädigen und zu Wasserlecks führen können.
3. Beim Einsetzen in den Tank den Tank mit beiden Händen fest andrücken. Wenn der Wassertank

nicht platziert ist, wird der Vollwassersensor trotzdem aktiviert und der Luftentfeuchter funktioniert nicht.

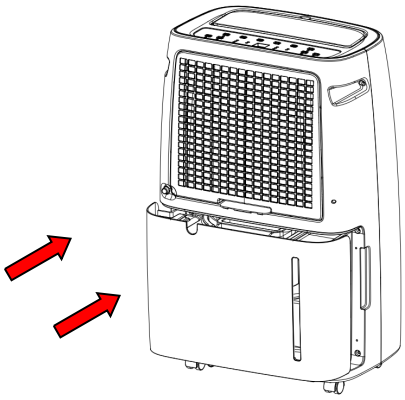

KONTINUIERLICHE ENTWÄSSERUNG

Der Luftentfeuchter verfügt über ein durchgehendes Entwässerungsloch, wobei ein Kunststoffrohr (Durchmesser 10 mm) in das Entwässerungsloch der Trennwand eingeführt wird und dann von der Tankseite ausgeht. Wenn der Wassertank installiert und das Abflussrohr begradigt ist, kann das Wasser durch das Abflussloch aus der Maschine abgelassen werden.

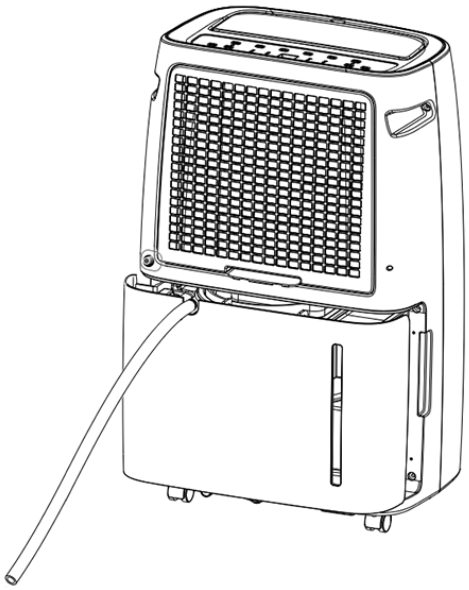

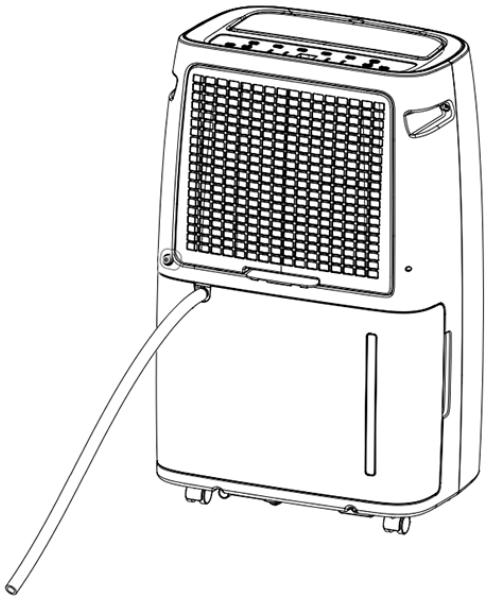

5.Wartung

Körperreinigung

Wischen Sie das Gehäuse mit einem weichen, feuchten Tuch ab.

Filterreinigung

1.Ziehen Sie den Filter hoch.

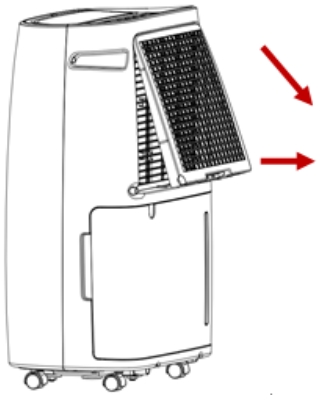

2. Filter reinigen

Verwenden Sie einen Staubsauger, um den Staub auf der Filtersieboberfläche vorsichtig aufzusaugen. Bei starker Verschmutzung warmes Wasser und mildes Reinigungsmittel verwenden. Bleib trocken.

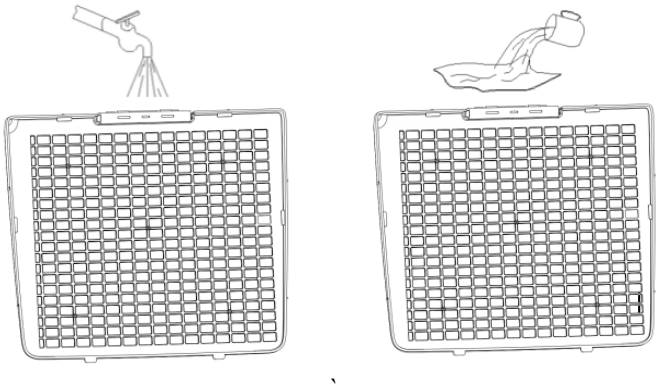

3. Filterinstallation

Setzen Sie den Filter in die Maschine ein und drücken Sie die beiden Haken des Filters hinein.

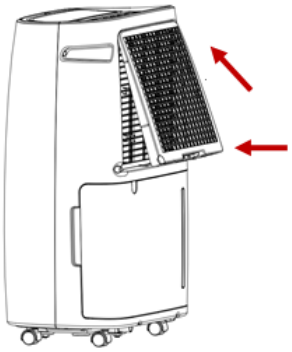

Lagerung von Luftentfeuchtern

Wenn Sie dieses Produkt längere Zeit nicht verwenden und beabsichtigen, es aufzubewahren, beachten Sie die folgenden Schritte:
Leeren Sie das Wasser im Tank.
Rollen Sie das Netzkabel auf.
Reinigungssieb.
An einem kühlen und trockenen Ort aufbewahren.

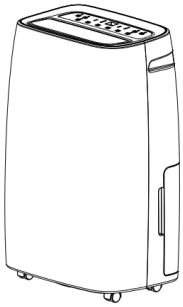

Raumentfernung

Wenn der Luftentfeuchter in Betrieb ist, stellen Sie sicher, dass der Mindestabstand zwischen ihnen dem folgenden Bild entspricht.

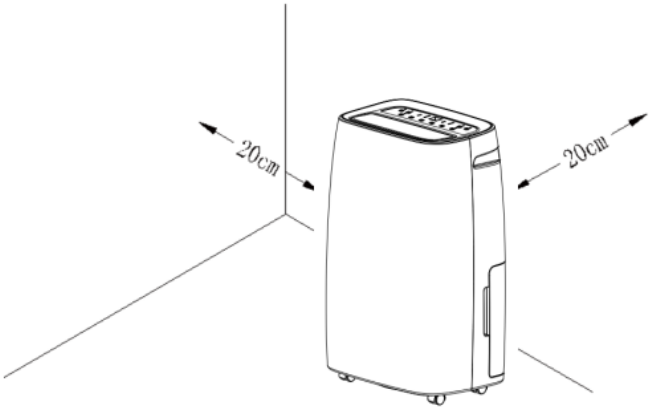

6. Fehlerbehebung

Wenn eine der unten aufgeführten Bedingungen auftritt, überprüfen Sie bitte die folgenden Punkte, bevor Sie den Kundendienst anrufen.

Versagen	Mögliche Fehlerursachen	Lösung
Die Maschine funktioniert nicht.	Ist die Stromleitung richtig angeschlossen?	Stecker und Steckdose gut verbinden.
	Leuchtet die Kontrollleuchte für volles Wasser? (Wassertank voll oder nicht eingesetzt)	Lassen Sie das Wasser aus dem Tank ab und stellen Sie ihn wieder auf.
	Liegt die Raumtemperatur über 35 Grad oder unter 5 Grad?	Die Schutzeinrichtung wird gestartet und die Maschine kann nicht arbeiten.
Entfeuchtungsfunktion kann nicht gestartet werden.	Ist der Filter verstopft?	Reinigen Sie das Filtersieb gemäß den Reinigungsanweisungen des Luftentfeuchters.
	Ist der Lufteinlass oder -auslass blockiert?	Entfernen Sie das Hindernis vom Lufteinlass oder -auslass.
Ohne Wind	Ist der Filter verstopft?	Reinigen Sie das Filtersieb gemäß den Reinigungsanweisungen des Luftentfeuchters.
Es ist laut bei der Arbeit?	Ist die Maschine geneigt?	Bringen Sie die Maschine in eine flache, stabile Position.
	Ist der Filter verstopft?	Reinigen Sie das Filtersieb gemäß den Reinigungsanweisungen des Luftentfeuchters.
E1-Code	Kurzschluss oder offener Stromkreis des Spulensensors	Überprüfen Sie, ob die Leitung locker ist, oder tauschen Sie den Spulensensor aus.